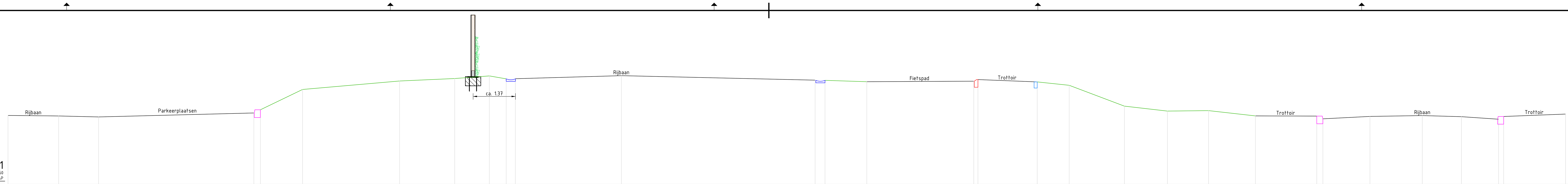

DP1
1:50
-2.00 NAP

Afstand	Hoogte bestaand
0.00	0.24
1.64	0.22
2.94	0.19
7.97	0.32
8.19	0.42
9.55	1.08
12.70	1.36
14.49	1.44
15.61	1.52
16.16	1.43
16.45	1.43
19.89	1.53
26.18	1.38
26.50	1.38
27.85	1.33
31.32	1.35
31.46	1.40
33.38	1.33
34.42	1.22
36.21	0.54
37.60	0.38
38.94	0.39
40.46	0.22
42.44	0.21
42.64	0.13
44.17	0.21
45.87	0.23
47.14	0.20
48.34	0.11
48.51	0.20
50.51	0.28

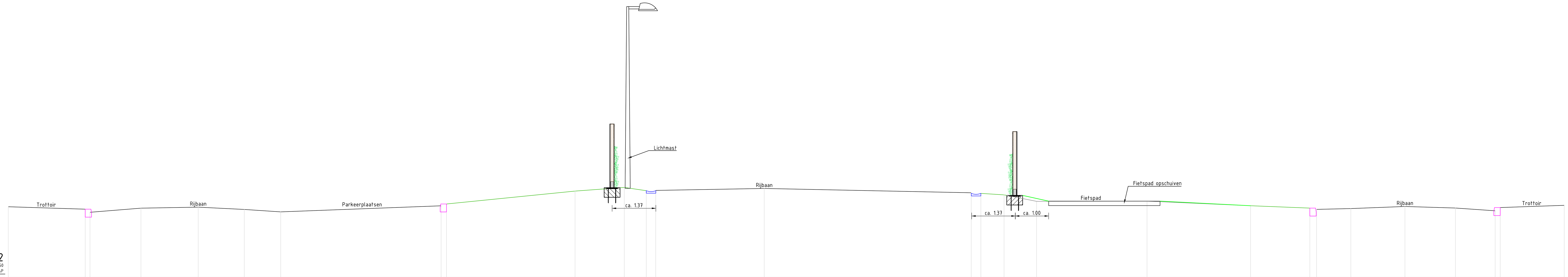

DP2
1:50
-2.00 NAP

Afstand	Hoogte bestaand
0.00	0.21
2.42	0.13
2.57	0.04
4.17	0.17
5.97	0.20
7.42	0.12
8.56	0.05
13.60	0.24
13.77	0.30
17.81	0.70
19.35	0.82
20.04	0.71
20.34	0.72
23.75	0.78
30.25	0.65
30.55	0.63
31.28	0.58
32.30	0.38
35.77	0.39
39.03	0.24
40.89	0.17
41.10	0.13
42.18	0.15
43.88	0.22
45.46	0.17
46.71	0.08
46.87	0.18
48.88	0.25

DP3
1:50
-2.00 NAP

Afstand	Hoogte bestaand
0.00	0.18
2.48	0.14
2.63	0.05
3.28	0.08
4.82	0.14
6.24	0.11
7.61	0.06
8.59	0.01
8.79	0.12
13.72	0.30
17.47	0.45
19.11	0.39
19.40	0.39
23.81	0.60
30.53	0.42
31.50	0.36
31.79	0.35
35.04	0.41
36.20	0.22
36.41	0.14
38.16	0.09
39.59	0.17
40.94	0.20
42.52	0.16
43.65	0.09
43.80	0.18
47.01	0.27
47.05	0.26
50.76	0.35

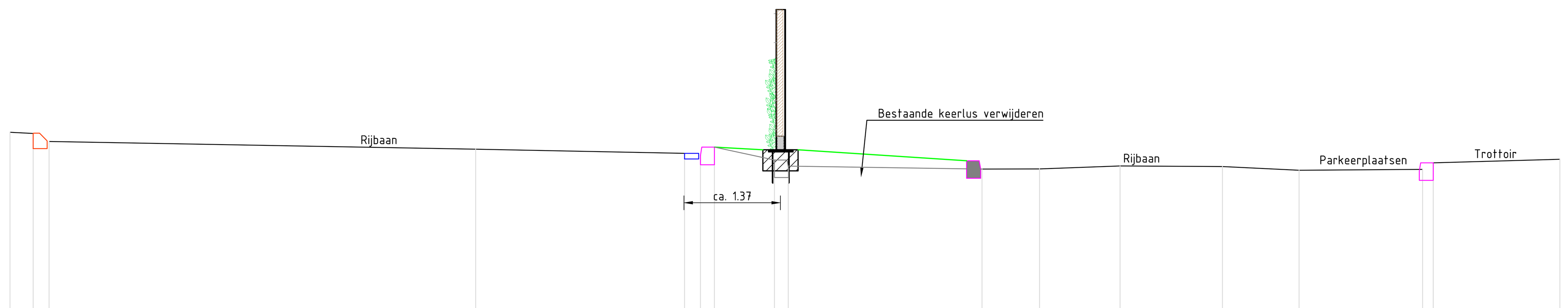

DP4
1:50
-2.00 NAP

Afstand	Hoogte bestaand
0.00	0.63
0.33	0.62
0.56	0.50
6.63	0.39
9.61	0.33
9.84	0.32
10.04	0.42
10.89	0.24
11.09	0.15
13.85	0.11
14.67	0.11
15.82	0.15
17.27	0.14
18.36	0.09
20.12	0.11
20.28	0.20
22.08	0.25

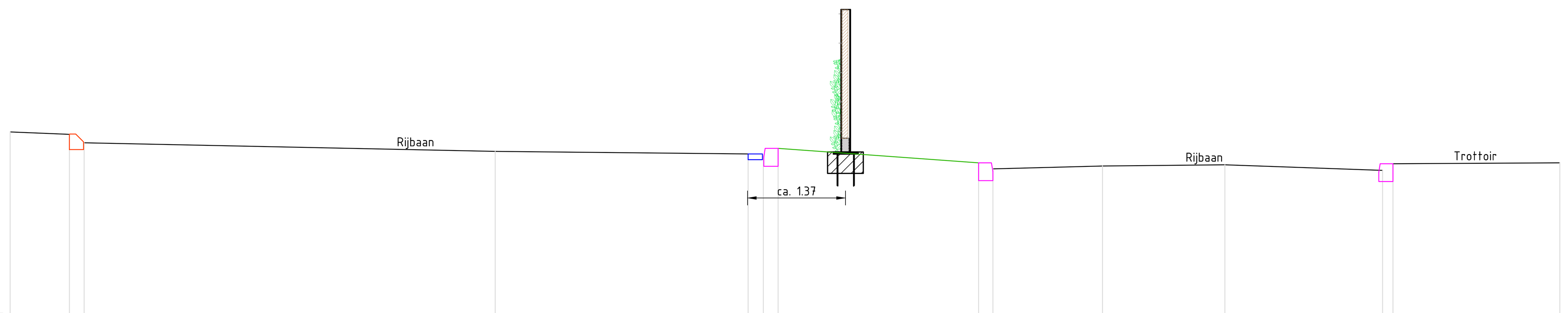

DP5
1:50
-2.00 NAP

Afstand	Hoogte bestaand
0.00	0.65
0.83	0.61
1.04	0.50
6.81	0.38
10.36	0.34
10.58	0.32
10.78	0.42
13.60	0.21
13.80	0.13
15.34	0.17
17.06	0.19
19.27	0.11
19.42	0.20
21.76	0.21

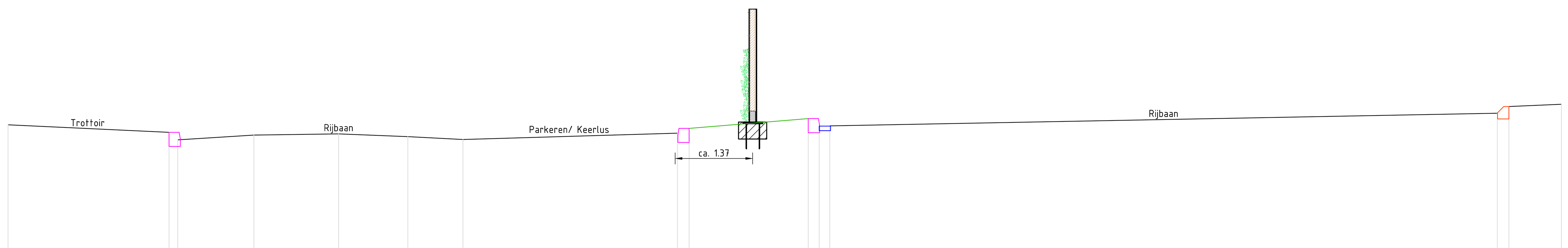

DP6
1:50
-2.00 NAP

Afstand	Hoogte bestaand
0.00	0.30
2.86	0.16
3.01	0.03
4.36	0.11
5.86	0.14
7.09	0.09
8.07	0.04
11.87	0.15
12.08	0.23
14.19	0.41
14.39	0.27
14.58	0.28
26.41	0.50
26.62	0.62
27.55	0.66

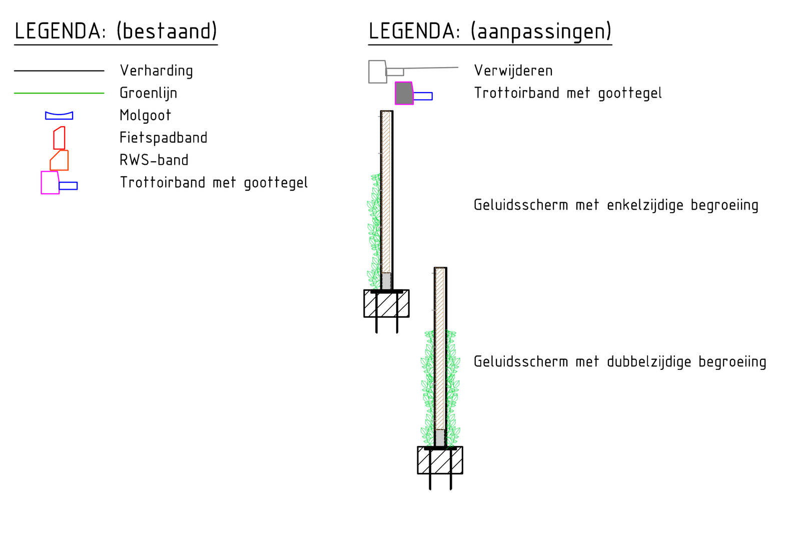

0 0.5 1.0 1.5 2.0m
Schaal 1:50

OPMERKINGEN:
- Maatvoering in m tenzij anders weergegeven
- Hoogtematen in m t.o.v. NAP

OPDRACHTGEVER
Gemeente Leiderdorp

PROJECTOMSCHRIJVING
Geluidsscherm Persant Snoepweg

TEKENINGOMSCHRIJVING
Dwarsprofielen
profiel 1 t/m 6

STATUS
CONCEPT

DATUM 26-06-2024
SCHAAL 1:50
TEKENAAR M. de Haan
FORMAAT A0
PROJECTLEIDER M. de Haan
BLAD IN BLADEN 1 van 2
TEKENINGNUMMER 24-005-302
FASE Voorbereiding

DE HAAN CIVIELE TECHNIEK
ADVIES & ONTWERP